PERGOLE & PAVILLONS

# LA TENDA PER TERRAZZE FLESSIBILE E SNELLA PER GLI AMANTI DELL'ARIA FRESCA. CON IL SOLE O CON LA PIOGGIA.

# **PERGOLINO** P3600

Posizionamento variabile delle piastre

Arresto automatico del telo (Stoblock)

- Struttura particolarmente snella
- Grande flessibilità di montaggio grazie a piastre scorrevoli e guide laterali
- Gronda integrata per il deflusso laterale dell'acqua piovana
- Telo sempre ben testo grazie all'arresto automatico (Stoblock)
- Possibilità di utilizzo con pioggia, con adeguata inclinazione e telo idrorepellente teso
- Diversi tipi di fissaggio a pavimento per i piantoni (fioriera, tubolare da interrare, piastra di appoggio)
- Grande superficie di ombreggiamento, fino a 6 m di sporgenza

**Optional:**

- Canalina dell'acqua integrata per il deflusso laterale dell'acqua piovana
- Illuminazione a LED regolabile (bianco regolabile) integrata nelle guide o nel profilo intermedio.

min. 100 cm
max. 700 cm*

min. 140 cm
max. 600 cm

Altezza piantoni
max. 250 cm

*da 601 cm, con 3 guide laterali

CLASS 3
BEAUFORT 6

Misure tecniche in millimetri

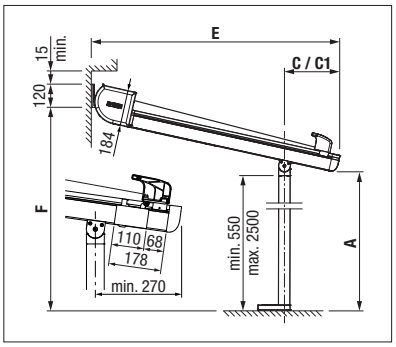


**Montaggio a parete con piastra di appoggio**

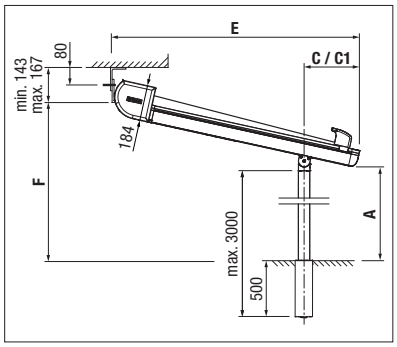


**Montaggio a soffitto con tubolari da interrare**

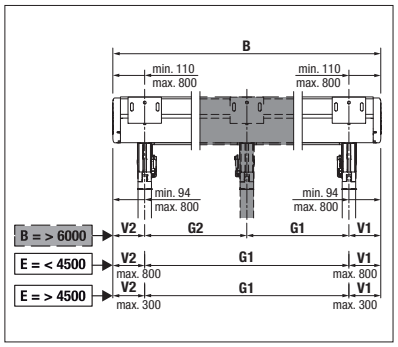


**Con tre guide**

5 YEARS STOBAG WARRANTY

**REGISTRAZIONE NECESSARIA**

CE
EN 13561

Illuminazione a LED

Costante tensione del telo

**La nostra soluzione 3D in esclusiva per voi**

**1** Scaricate l'app STOBAG AR nell'Apple Store o in Google Play
**2** Aprite l'app
**3** Rivolgere la fotocamera in avanti sull'immagine principale ed eseguire la scansione
**4** Guardate il prodotto in 3D

## COLORS

Scoprite le molteplici possibilità offerte dalla gamma di colori della struttura.

## FABRICS

Scegliete il tipo di tessuto ed il colore desiderato, dal nostro ampio campionario.

## ELECTRICS

Più comfort grazie ai meccanismi automatizzati, ai sistemi di comando e di illuminazione.

Ulteriori informazioni su www.stobag.com

STOBAG

Art.# **262378** – 2020-02 – © STOBAG – Diritti di modifica riservati. A seconda del paese o della regione, i dati tecnici, il contenuto della fornitura, le condizioni di garanzia, il design e la disponibilità possono variare rispetto ai dati riportati in questo documento.