GRIESSER

Avvolgibili Griesser.
Rolpac® III

Rolpac® III

Il robusto avvolgibile a pacchetto Rolpac® III è un'alternativa oscurante alle tende veneziane, progettato soprattutto per le camere da letto. Le stecche mobili vengono poggiate una sotto l'altra in un pacchetto. Ne consegue una minor profondità e altezza del pacchetto che si adatta perciò alla nicchia standard. Le fessure consentono il passaggio di luce ed aria. Rolpac® III assicura una protezione antisollevamento in posizione chiusa. La protezione del prodotto integrata impedisce la distruzione dell'avvolgibile a pacchetto quando incontra ostacoli.

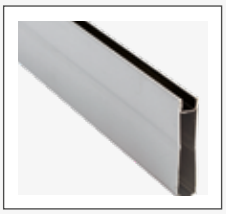

Scanalatura verniciata di nero

Sistema frontale

Incasso nella nicchia

Sistema a incasso a risparmio di spazio

Maggiore luminosità grazie alla distanza fra le stecche

Highlight prodotto Rolpac® III

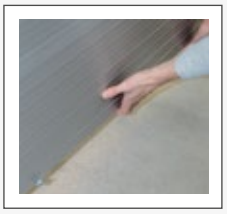

Sicurezza antisollevamento

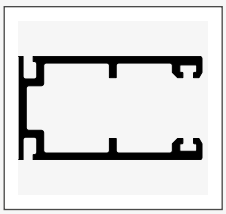

Guida di scorrimento profonda

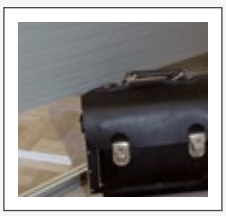

Protezione del prodotto

LA TECNICA NEL DETTAGLIO

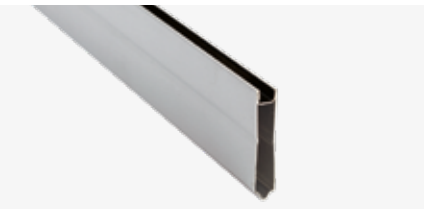

41 mm stecche oscuranti con maschio e femmina

Grazie all'impilamento perfettamente combaciante delle stecche si ottiene un buon oscuramento. Inoltre la scanalatura viene verniciata in nero con alcuni colori chiari: VSR 010, VSR 130, VSR 240, VSR 901, VSR 904 e RAL 9010.

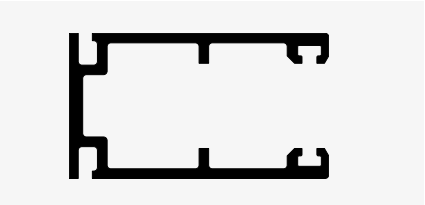

Guide di scorrimento profonde

La grande profondità di immersione del telo nelle guide di scorrimento riduce il riflesso laterale della luce.

Sistema a incasso a risparmio di spazio con elegante chiusura della nicchia

Poiché le stecche non vengono arrotolate ma poggiate una sull'altra, il pacchetto ha una minore profondità e altezza. Rolpac® III può essere incassato nella velette standard. Il supporto delle stecche funge al contempo da elegante chiusura della nicchia.

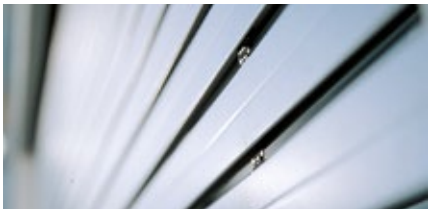

Maggiore luminosità grazie alla distanza fra le stecche

Il collegamento mobile delle stecche in acciaio inossidabile crea all'occorrenza delle fessure per passaggio di aria e luce di ca. 6 mm.

Sicurezza antisollevamento a prova di intrusione

In posizione chiusa, la meccanica evita il semplice sollevamento del telo.

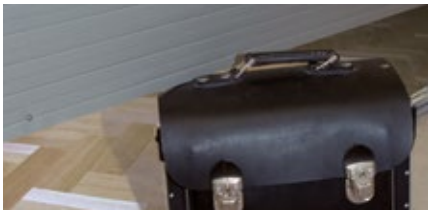

Protezione del prodotto

La protezione del prodotto integrata consente a Rolpac® III di bloccarsi subito non appena le lamelle incontrano un ostacolo.

Sistema a incasso

Forniamo Rolpac® III in due diverse varianti di montaggio. Una per la situazione con nicchia e una per la variante con una schermatura.

Il nostro mondo di colori

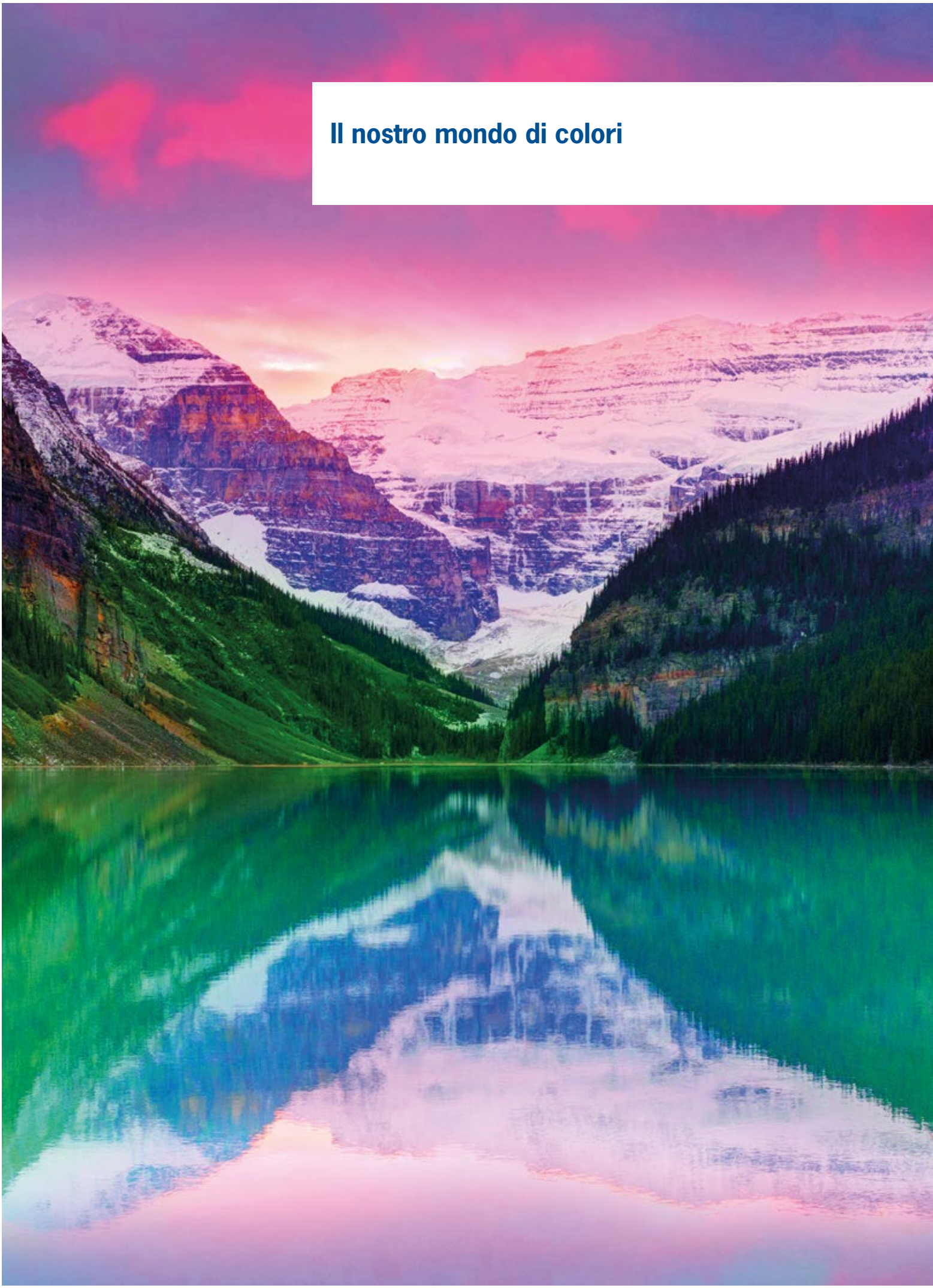

I NOSTRI COLORI

GRIESSER BESTSELLER COLORS

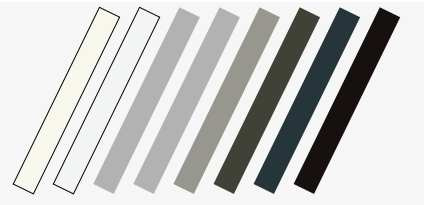

Strutture superficiali
Lucentezza serica

RAL 9010	RAL 9016	RAL 9006	VSR 140 - Metallic
RAL 9007/VSR 907	RAL 7022	RAL 7016	RAL 8019

PREMIUM COLORS

GriRal Colors
La nostra collezione di colori GriRal si compone di 50 tonalità cromatiche RAL. Dal giallo sabbia al bianco traffico, in ogni segmento di colore vi offriamo una vasta gamma cromatica, nella quale potrete trovare sicuramente la tonalità giusta anche per le vostre necessità.

GriColors
Nell'assortimento GriColors troverete nelle quattro collezioni Vetro & Pietre, Sole & Fuoco, Acqua & Muschio e Terra & Legno 100 tonalità – dal bianco fresco al rosso solare, dal blu naturale fino al marrone terra.

Il nostro Comfort

AUTOMATISMI

Rolpac® III può funzionare con diversi sistemi di comando, dal semplice radiotrasmettitore portatile al comando centralizzato o ad un sistema che gestisce l'edificio in funzione dell'ora, della posizione del sole e del tempo.

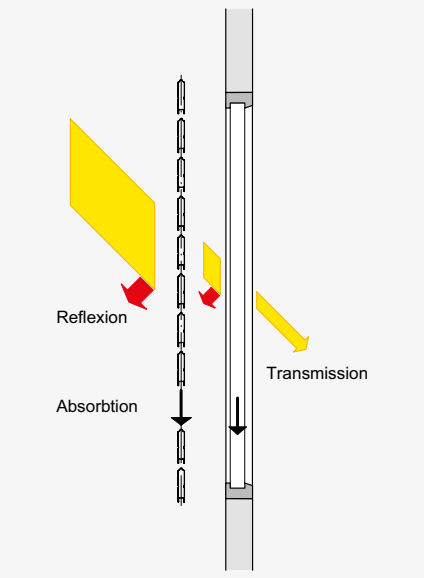

Comfort termico

Le condizioni ambientali cambiano nel corso della giornata e delle stagioni. Con un comando per tende Griesser è possibile impostare la protezione solare a seconda delle vostre preferenze personali e delle mutevoli circostanze esterne. L'impostazione è così semplice che avrete comunque ancora tempo per prendervi cura delle cose importanti della vostra vita.

Un concetto di illuminazione diurna ottimale rende superfluo il condizionamento artificiale in estate. Potete risparmiare sui costi energetici ed, eventualmente, evitare gli sgradevoli raffreddori estivi. In inverno, un sistema di protezione solare può a sua volta a proteggere dal freddo e lasciare entrare i rari raggi di sole nelle stanze, in modo da ridurre anche qui i costi energetici e probabilmente anche quelli per i fazzoletti.

Comfort visivo

Sentirsi bene significa anche decidere in casa propria quanto lasciar trapelare. Con Rolpac® III siete protetti da sguardi indesiderati provenienti dall'esterno.

BiLine trasmettitore portatile

BILINE - SISTEMA RADIOCOMANDATO

Il sistema di comando Griesser BiLine offre un design contemporaneo e alta affidabilità funzionale grazie alla tecnologia di routing. I sistemi radio hanno il vantaggio di poter essere montati velocemente, anche nei lavori di automazione successivi in edifici esistenti.

Centero Home per comando tramite smartphone e tablet

AUTOMAZIONE DI CASE ED EDIFICI KNX / GBUS

I comandi per la protezione solare KNX di Griesser e il gBUS sono comandi centrali integrali con molteplici funzionalità per edifici di ogni dimensione. Con funzioni collaudate quali l'inseguimento del sole e la limitazione dell'orizzonte, soddisfa anche le esigenze più severe in fatto di comando della protezione solare.

Comando KNX / gBUS tramite iPad

La tecnica nel dettaglio

Sezione verticale: Esempio nicchia

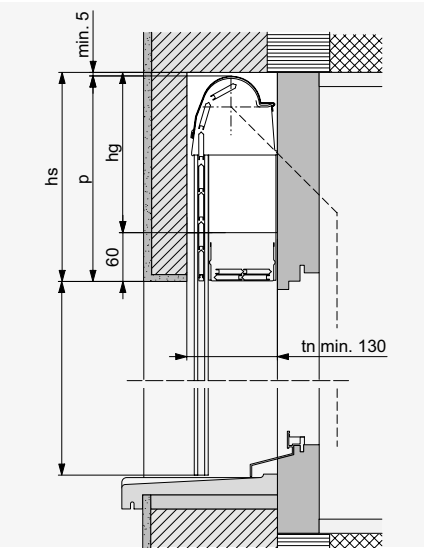

SISTEMA DI MONTAGGIO NELLA NICCHIA

Sezione orizzontale: per comando ad asta

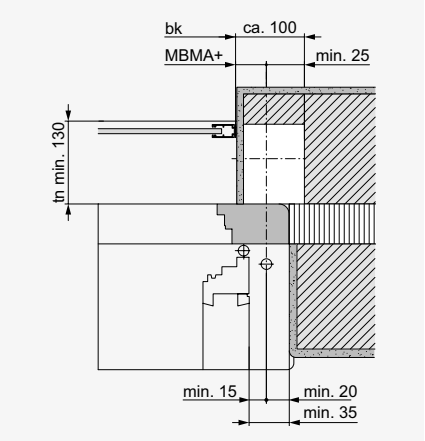

Sezione orizzontale per comando ad asta

Con nicchia (bianca) per arganello (min. 50 mm per comando a motore).
MBMA+ = distanza tra esterno guida e mezzeria arganello.

GUIDE LATERALI

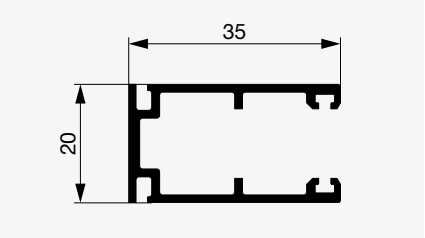

LEGENDA

bk = larghezza esterno guida
hl = altezza luce finita
p = altezza del pacco
hs = altezza veletta (p + min. 10)
hg = altezza della nicchia dell'arganello (hs -60)
tn = profondità della nicchia
Tutte le misure in mm.

Sezione verticale: Esempio copertura

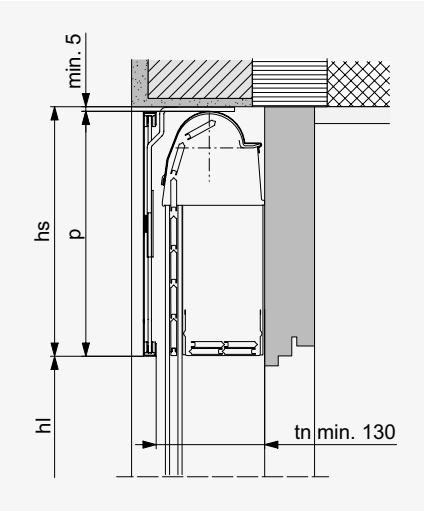

SISTEMA DI MONTAGGIO CON SCHERMATURA

Profondità della nicchia

	tn
Rolpac® III	min. 130*

* + eventuale maggiorazione per gocciolatoi o maniglie sporgenti. Considerare una tolleranza di muratura di ± 5 mm per l'altezze delle velette.

Set di montaggio per l'installazione secura e veloce.

DIMENSIONI LIMITE

bk Larghezza esterno guida

Minimo	
comando ad asta	340
comando a motore	760*
Massimo	3100

Negli edifici e nei grattacieli molto esposti al vento, questo valore massimo è da ridurre caso per caso (v. indicazioni di servizio).
*500 con motore affusolato

hl Altezza luce finita

Minimo	340
Massimo	2700**

**1500 con bk > 3000 o bk < 500

bk × hl Superficie max. consentita

Avvolgibile singolo con	
comando ad asta	7 m^2
comando a motore	7 m^2
Impianti accoppiati	
comando ad asta (max. 4 avvolgibili)	8 m^2
Su ogni lato dell'azionamento possono essere accoppiati max. 2 avvolgibili.	
comando a motore (max. 2 avvolgibili)	8 m^2

Misure veletta

Altezza luce finita (hl)	Altezza veletta (hs)*
340–1050	230
1051–1320	260
1321–1600	290
1601–1870	320
1871–2150	350
2151–2425	380
2426–2700	410

*Per compensare le tolleranze di muratura, le dimensioni sopraindicate comprendono 5 mm di gioco. Per misure intermedie, l'altezza della veletta architrave non può essere interpolata per ragioni tecniche.

Rientranza per la trasmissione: L'altezza della rientranza della trasmissione è regolata in base all'altezza necessaria dell'installazione. In caso di comando a motore, l'altezza hg è di almeno 200 mm. Perciò, in caso di altezze d'inclinazione inferiori a 260 mm, la distanza normale di 60 mm tra la rientranza della trasmissione, sotto l'angolo, e l'inclinazione sotto l'angolo devono essere ridotte conformemente.

Il vostro partner:

Griesser, schermature solari - Qualità dal 1882.
www.griessergroup.com

MIX
Paper from responsible sources
FSC® C018740
FSC www.fsc.org

Con riserva di eventuali modifiche

V09.19