GRIESSER

Avvolgibili di Griesser.
Renobloc

Renobloc

Gli avvolgibili monoblocco Renobloc possono essere montati in modo ottimale in caso di ristrutturazioni e restauri sotto alla veletta esistente o direttamente sulla facciata. La box protegge la tenda e i meccanismi dalle intemperie. Il sistema autoportante di Renobloc garantisce un montaggio facile e veloce. Le stecche schiumate in alluminio di Renobloc sono disponibili nelle altezze 37 mm e 41 mm. È disponibile la versione Vento da 37 mm per carichi di vento più elevati.

Stecche schiumato 37 e 41 mm

Stecca Vento 37 mm

Sicurezza antisollevamento (opzione)

Tipo di box angolata

Tipo di box arrotondata

Caratteristiche del prodotto Renobloc

Panorama (opzione)

Misurare in modo qualificato, ordinare e montare semplicemente

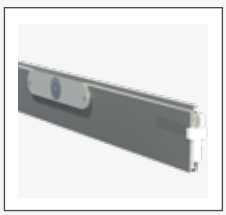

Chiusura manuale (2 opzioni)

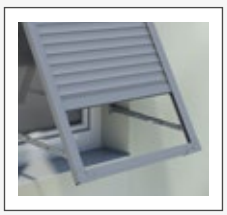

Proiezione (opzione)

LA TECNICA NEL DETTAGLIO

Telo dell'avvolgibile

Stecche in alluminio a doppia parete, schiumate da 37 e 41 mm. Stecche bombate, con o senza fessure per il passaggio della luce, schiumate con schiuma poliuretanica (al 100% priva di CFC). La stecca da 37 mm è disponibile nella versione rinforzata come versione antivento Vento.

Sicurezza antisollevamento tramite chiusura automatica (opzione)

Una meccanica speciale impedisce automaticamente il sollevamento del telo. Dopo aver chiuso la tapparella non dovete preoccuparvi di nient'altro. Nelle versioni con motore e nelle versione Vento la chiusura automatica è montata di serie. Nelle altre versioni la chiusura automatica è opzionale.

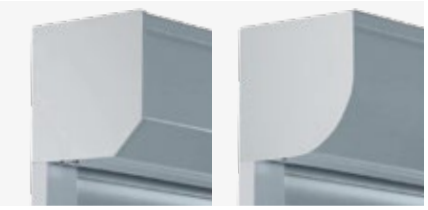

Tipo di box angolata e arrotondata

Il sistema autoportante garantisce un montaggio facile e veloce. È disponibile una forma di box angolata o arrotondata. Diverse dimensioni consentono un abbinamento ottimale con la facciata.

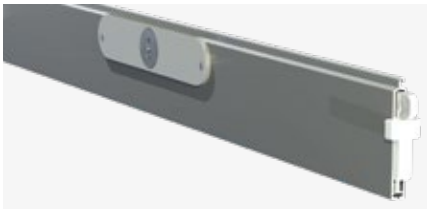

Lamella finale con chiusura centralizzata (opzione)

Lamella finale in alluminio estruso con chiusura centrale contro sollevamenti bruschi a telo chiuso. La chiusura centrale non è disponibile nelle versioni con motore.

Lamella finale con serratura vita (opzione)

Lamella finale in alluminio estruso con serratura vita contro sollevamenti bruschi a telo chiuso. La serratura vita non è disponibile nelle versioni con motore.

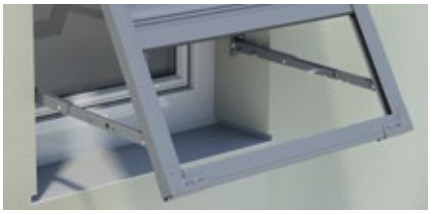

Proiezione (opzione)

La proiezione garantisce, con telo chiuso, una migliore visibilità e circolazione dell'aria. La proiezione non è disponibile nelle versioni con motore.

Panorama (opzione)

Desiderate combinare i vantaggi di un avvolgibile richiudibile
con il comfort delle tende veneziane? Allora Panorama è la scelta giusta per voi!

Scoprite le nostre soluzioni nelle varianti Panorama Combi e Panorama+.

VENTO

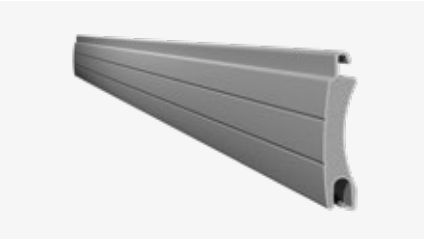

Stecca dell'avvolgibile antivento da 37 mm Vento

Questa stecca dell'avvolgibile possiede caratteristiche rinforzate contro le flessioni grazie a una parete più spessa della camera nonché a una schiuma più densa.

Versione antivento Vento

Le guide antivento, le stecche e la lamella finale rinforzata evitano che il telo salti via dalle guide a causa del vento.

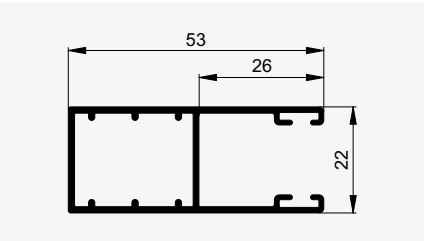

Versione standard Vento

Versione standard antivento.

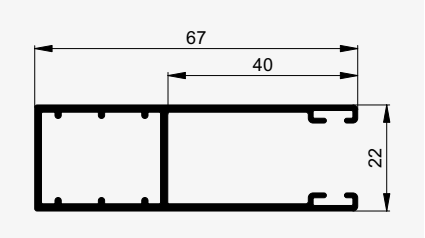

Guide più profonde (opzione)

Le guide di scorrimento, costruite specialmente per carichi di vento più elevati, dispongono di una grande profondità di immersione di 40 mm. Il telo non è pertanto facilmente sollevabile.

Lamella finale antivento

La lamella finale tipo A54 con angolare di rinforzo e battuta integrata costituisce il terzo componente delle misure contro elevati carichi di vento.

CLASSI DI VENTO

	Guide	
bk	**Standard**	**Profonda**
1000	6	6
1500	6	6
2000	6	6
2500	4	5
3000	3	4
3500	2	2

PANORAMA (OPZIONE)

Panorama

Godetevi i vantaggi di un avvolgibile e delle tende veneziane in un solo elemento. Le stecche dell'intero telo possono essere alzate, permettendo così la vista nonché la circolazione di aria fresca.

Panorama Combi

Desiderate la versione Panorama solo in una determinata zona del telo? Nessun problema, la zona Panorama viene impostata a un'altezza di 60 cm.

Opzione Panorama+

Proteggetevi dagli insetti indesiderati. Vi offriamo una soluzione Panorama con protezione dagli insetti integrata.

DIMENSIONI LIMITE RENOBLOC PANORAMA

Panorama con stecca in allu DP 37

	bk min.	bk max.	gh min.	gh max.	A max.
Manovella	650	2500	1000	2500	2.5 m^2
Motore	700	2500	1000	2500	7.0 m^{2*}
Radiomotore	800	2500	1000	2500	7.0 m^{2*}

La versione Panorama è disponibile esclusivamente con la stecca dell'avvolgibile DP 37.
*Panorama Combi solamente 6.25m^2

Il nostro mondo di colori

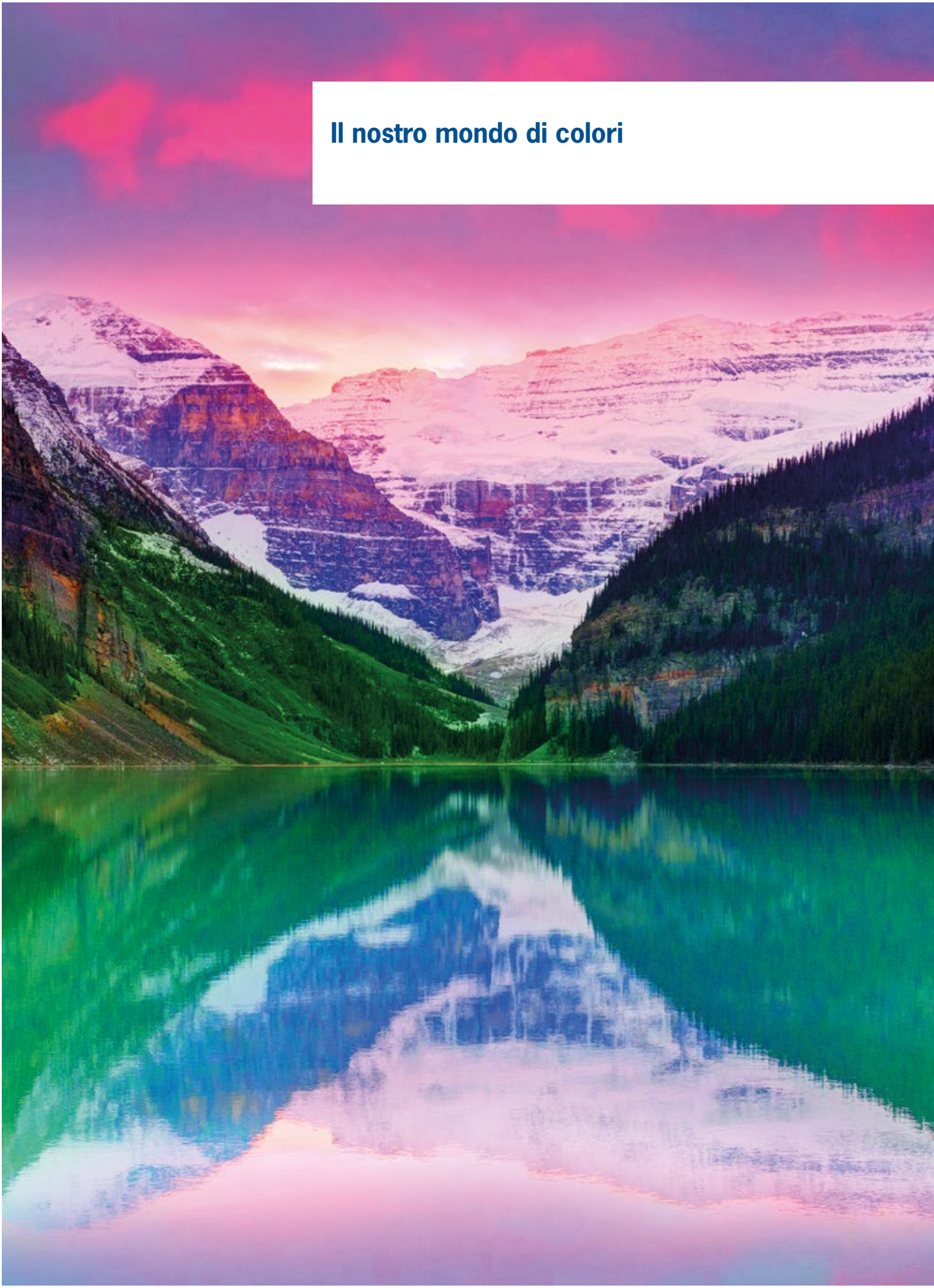

I NOSTRI COLORI

RollColors

La nostra collezione RollColors offre una vasta scelta. Siamo certi di poter rispondere a qualsiasi esigenza.

COLORI

RollColors				Elementi del telaio	Telo				
				B.finale, g. di scorrimento	DP 37	DP 41	DP 54	RS 37 SL Vento	Pano-rama DP 37
Di cui disponibili in tempi brevi									
	RAL 9016	Bianco		●	●	●	●	●	
	RAL 9006	Alluminio nat.		●	●	●	●	●	●
VSR 907	RAL 9007	Grigio alluminio		●	●	●	●	●	
	RAL 7038	Grigio		●	●	●	●	●	●
	RAL 7022	Grigio ombra		●	●	●	●		
	RAL 7016	Antracite		●	●	●	●	●	●
	RAL 8019	Marrone grigio		●	●	●	●		
Altri RollColors									
VSR 901	NCS S 0502-Y	Bianco puro		●	●				
VSR 010	NCS S 0502-B	Bianco		●	●	●	●	●	●
VSR 904	NCS S 1502-G	Giallo cromo		●	●				
VSR 130	NCS S 3000-N	Grigio		●	●				
VSR 120	NCS S 3560-Y80R	Terracotta		●	●				
VSR 330	NCS S 3560-R	Rosso violetto		●	●	●	●		
VSR 220	NCS S 7020-B90G	Verde muschio		●	●	●	●		
VSR 240	NCS S 2010-Y30R	Beige chiaro		●	●	●	●	●	●
VSR 110	NCS S 4010-Y50R	Beige		●	●	●	●		
VSR 780		Bronzo		●	●				
VSR 071	NCS S 8010-Y50R	Marrone		●	●				
G 22	NCS S 8010-Y10R	Marrone		●	●	●	●	●	
G 23	NCS S 1010-Y10R	Crema		●	●	●	●	●	
G 44	RAL 9005	Nero		●	●	●	●		
G 31	Imitation Teak	Teak			●	●	●		
G 84	Imitation Golden Oak	Golden Oak			●	●	●		

Il nostro Comfort

AUTOMATISMI

Renobloc può funzionare con diversi sistemi di comando, dal semplice radiotrasmettitore portatile al comando centralizzato o ad un sistema che gestisce l'edificio in funzione dell'ora, della posizione del sole e del tempo.

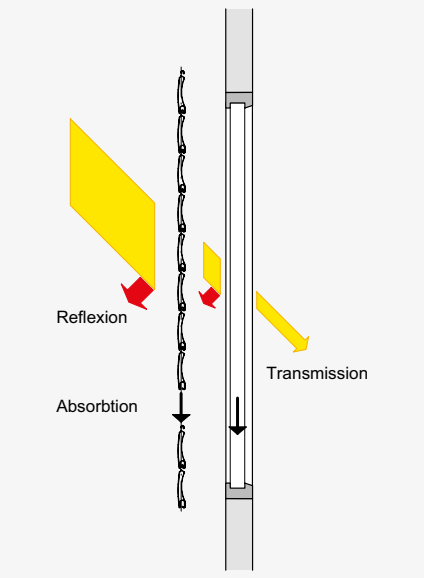

Comfort termico

Le condizioni ambientali cambiano nel corso della giornata e delle stagioni. Con un comando per tende Griesser è possibile impostare la protezione solare a seconda delle vostre preferenze personali e delle mutevoli circostanze esterne. L'impostazione è così semplice che avrete comunque ancora tempo per prendervi cura delle cose importanti della vostra vita.

Un concetto di illuminazione diurna ottimale rende superfluo il condizionamento artificiale in estate. Potete risparmiare sui costi energetici ed, eventualmente, evitare gli sgradevoli raffreddori estivi. In inverno, un sistema di protezione solare può a sua volta a proteggere dal freddo e lasciare entrare i rari raggi di sole nelle stanze, in modo da ridurre anche qui i costi energetici e probabilmente anche quelli per i fazzoletti.

Comfort visivo

Sentirsi bene significa anche decidere in casa propria quanto lasciar trapelare. Con Renobloc siete protetti da sguardi indesiderati provenienti dall'esterno.

BiLine trasmettitore portatile

BILINE - SISTEMA RADIOCOMANDATO

Il sistema di comando Griesser BiLine offre un design contemporaneo e alta affidabilità funzionale grazie alla tecnologia di routing. I sistemi radio hanno il vantaggio di poter essere montati velocemente, anche nei lavori di automazione successivi in edifici esistenti.

Simu trasmettitore portatile

SIMU - SISTEMA RADIOCOMANDATO

Il sistema di radiocomando Simu è la soluzione compatta che permette comodità d'uso senza rinunciare a un sistema di controllo a distanza. La forma moderna del trasmettitore è ergonomica e il funzionamento è semplice.

La tecnica nel dettaglio

VARIANTI DI MONTAGGIO

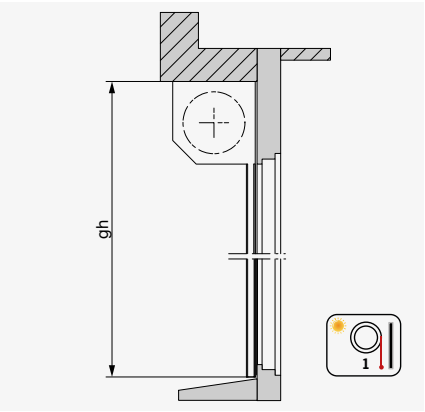

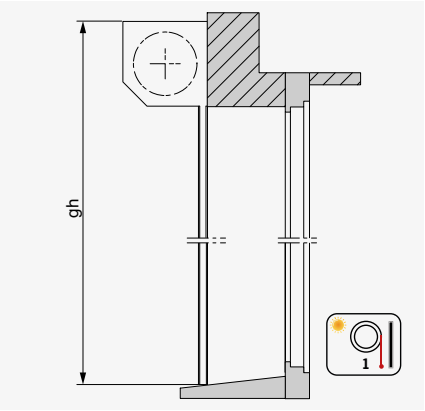

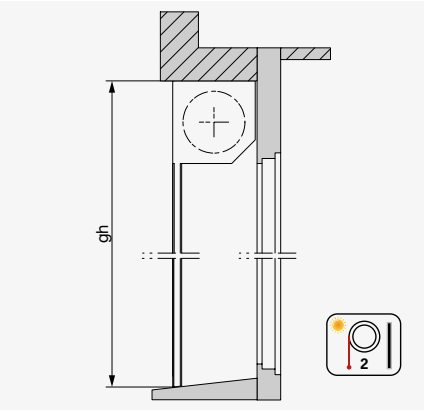

DIMENSIONI DELLA NICCHIA IN FUNZIONE DELLA ALTEZZA

Stecca in allu. DP 37

gh	Cinghia, manivella		Manivella con interblocco automat.		Motore, rullo a molla[1]	
fino a 1100	125	150	125	150	137	150
1300	137	150	137	150	150	150
1500	137	150	150	150	150	150
1700	150	150	150	150	165	180
1900	150	150	165	180	165	180
2100	165	180	165	180	165	180
2500	165	180	180	180	180	180

Stecca in allu. RS 37 SL Vento

gh	Manivella, motore, interblocco automat.	
fino a 1100	150	150
1300	165	180
1500	165	180
1700	180	180
1900	180	180
2100	205	205
2500	205	205

Stecca in allu. DP 41

gh	Cinghia, mano.,motore, rullo a molla[1]	
fino a 1100	137	150
1500	150	150
1900	165	180
2500	180	180

[1] solo con telo senza fessure per la luce, chiusura manuale necessaria

GUIDE DI SCORRIMENTO PER DP 37, DP 41 E RS 37 SL VENTO

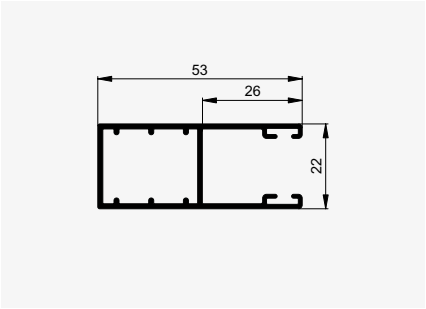

Standard

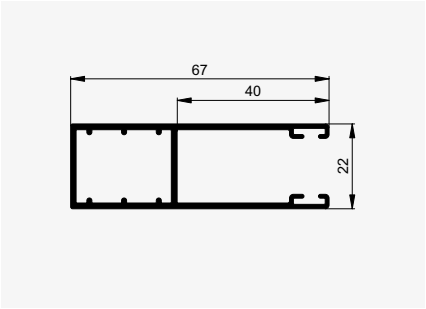

Guida più profonda (opzione)

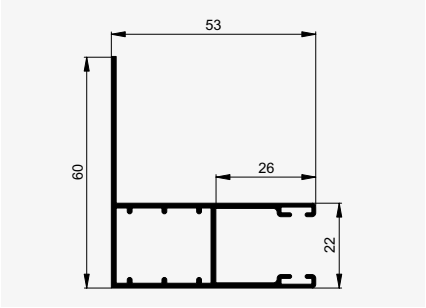

Guida di scorrimento con piastrina (opzi.)

LEGENDA

bk = Larghezza esterno guida
gh = Altezza totale
Tutte le misure in mm.

LAMELLA FINALE

Tipo A54

Per stecche DP 37, DP 41, e RS 37 SL Vento

Tipo B60

Per stecche DP 37 e DP 41

CHIUSURA SISTEMA

Serratura vita (opzione)

Per lamella finale tipo A 54

Chiusura centralizzata (opzione)

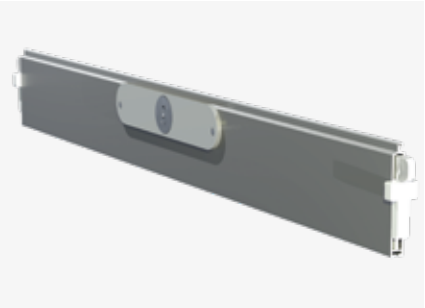

Per lamella finale tipo B 60

SISTEMA PER MONTAGGIO ESTERNO

DIMENSIONI LIMITE RENOBLOC

Stecca in allu. DP 37

	bk min.	bk max.	gh min.	gh max.	A max.[2]
Cinghia	500	2500	500	2500	3 m²
Manivella	500	2500	500	2500	6 m²
Rullo a molla[1]	600	2000	500	2500	3 m²
Motore	650	2500	500	2500	6 m²
Radiomotore	750	2500	500	2500	6 m²
Proiezione	500	2000	1000	2500	5 m²

Stecca in allu. RS 37 SL Vento

	bk min.	bk max.	gh min.	gh max.	A max.[2]
Manivella	500	3500	500	2500	3 m²
Motore	650	3500	500	2500	9 m²
Radiomotore	750	3500	500	2500	9 m²
Proiezione	500	2000	1000	2500	5 m²

Stecca in allu. DP 41

	bk min.	bk max.	gh min.	gh max.	A max.[2]
Cinghia	500	3500	500	2500	3 m²
Manivella	500	3500	500	2500	7 m²
Rullo a molla[1]	600	2000	500	2500	3 m²
Motore	650	3500	500	2500	7 m²
Radiomotore	750	3500	500	2500	7 m²
Proiezione	500	2000	1000	2500	5 m²

[1] Solo con telo senza fessure per la luce, chiusura manuale necessaria.
[2] Max. 2 avvolgibili accoppiati.

PANORAMICA DELLE VERSIONE RENOBLOC

Stecche in alluminio		DP 37	RS 37 SL Vento	DP 41
Box				
Tipo di cassonetto angolato		●	●	●
Tipo di cassonetto arrotondato		●	●	●
Lamella finale				
A 54		●	●	●
B 60		●		●
Battute finali				
Angolo d'arresto			● A 54	
Guide di scorrimento				
22 x 53		●	●	●
22 x 53 con piastrina		○		○
22 x 67		○	○	○
Proiezione (solo manivella)				
F1		○	○	○
Interblocco				
Serratura vita A 50		○	○	○
Chiusura centralizzata B 60		○		○
Interblocco automatico	Manivella	○	●	○
	Motore	●	●	●
Comando				
Motore		●	●	●
Manivella		●	●	●
Cinghia		●		●
Rullo a molla		●		●
Accoppiati	Manivella	●	●	●
	Motore	●	●	●

LEGENDA

● Standard
○ Opzione

Il vostro partner:

Griesser, schermature solari - Qualità dal 1882.
www.griessergroup.com

MIX
Paper from responsible sources
FSC® C018740
FSC www.fsc.org

V01.20/01.20 200

Con riserva di eventuali modifiche